垂直取付専用

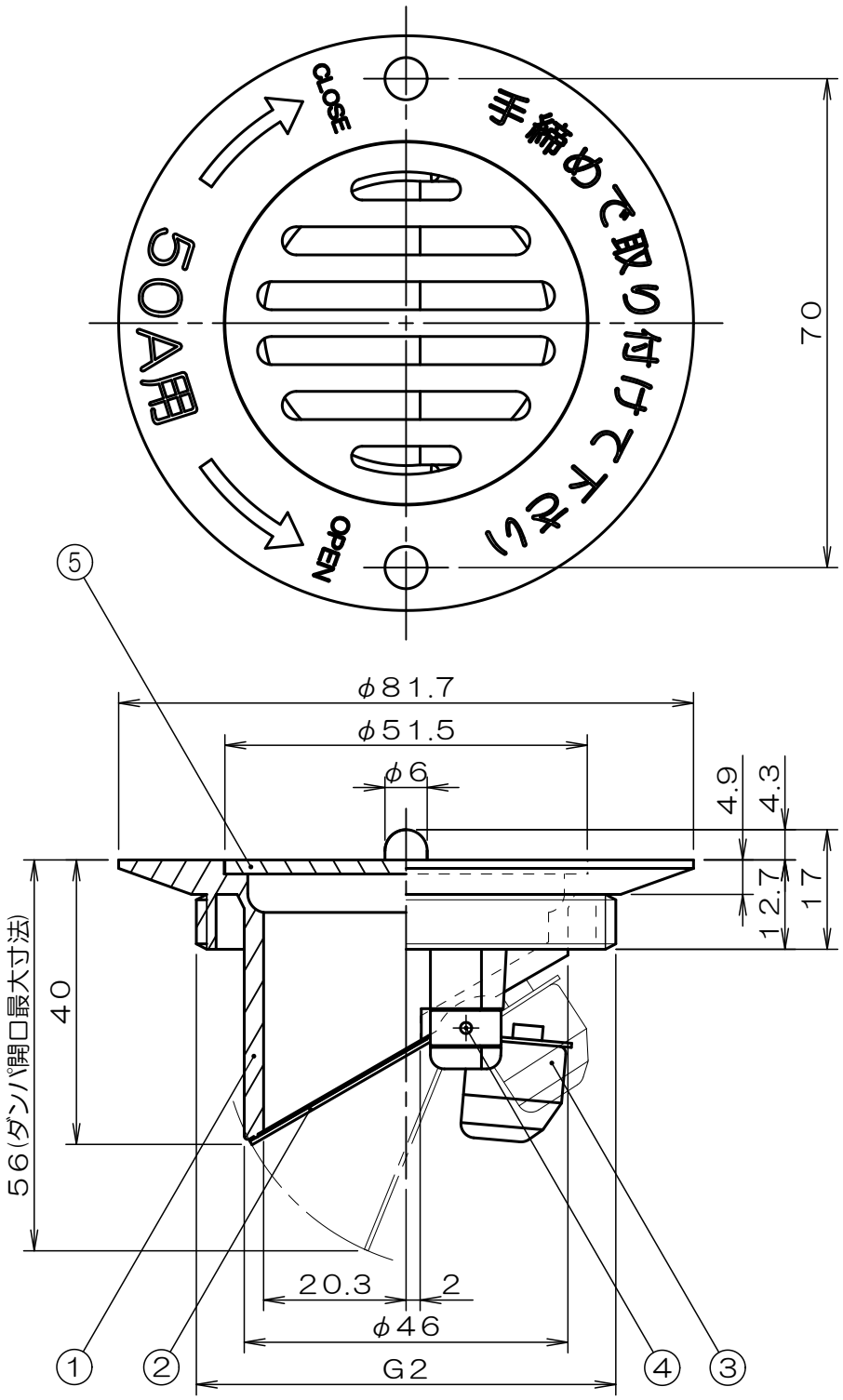

※φ１００～φ１５０×５０Ａ内ねじホッパー用

※定期的なメンテナンスを必要とします。

※許容排水量：３１.８㍑/ｍｉｎ

※耐熱温度：９０℃

※空調機等の排水に使用する場合の許容静圧は
　－１０００≦Ｐｓ≦０Ｐａです。

※二次側に圧力が掛かる環境下では使用出来ません。

※必ず手締めで取り付けて下さい。

符号	部品名称	材　質	備　考
5	目　皿	C2801－P	Ni-Crメッキ
4	シャフト	SUS304	
3	バランスウエイト	C3771	
2	ダ ン パ	SUS304	
1	本　体	耐熱ABS樹脂	Crメッキ

単位：mm　尺度：1/1　３ 画 法

TOEI KOGYO

名　称	ウォーターベスト
商品記号	HB50
図面番号	G7093550

KT2505