垂直取付専用

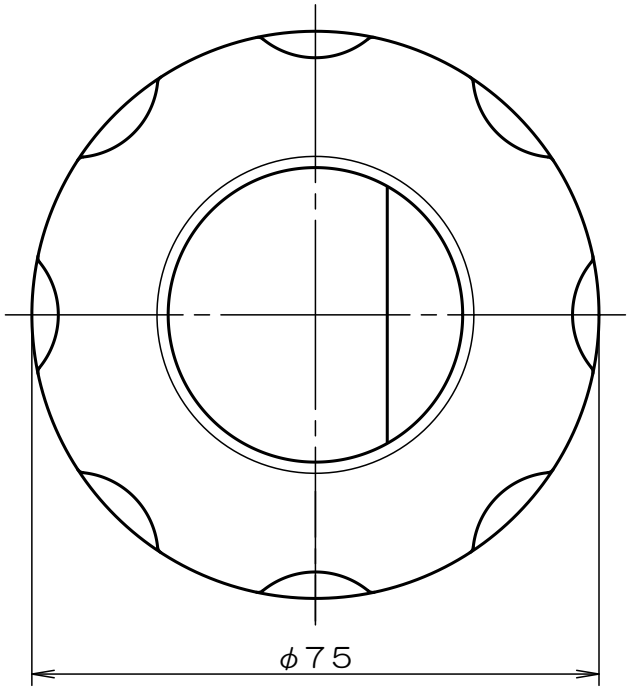

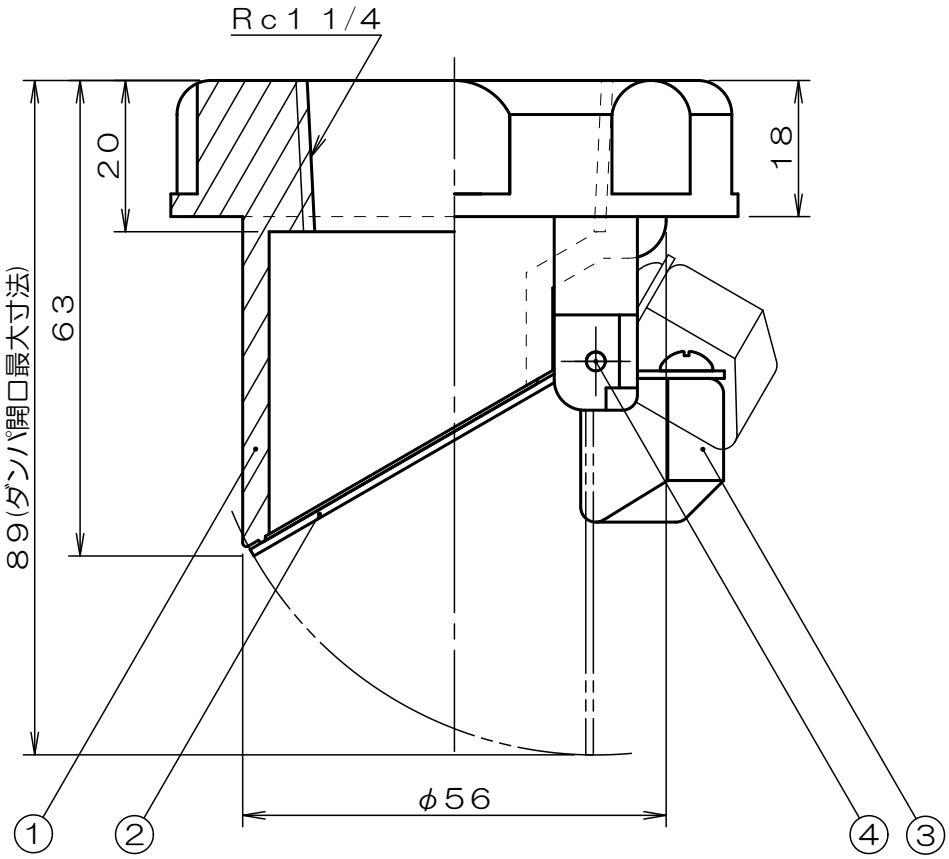

※定期的なメンテナンスを必要とします。

※許容排水量：79.2㍑/min

※耐熱温度：90℃

※空調機等の排水に使用する場合の許容静圧は
−3000≦Ps<−1000Paです。

※必ず手締めで取り付けて下さい。

符号	部品名称	材　質	備　考
4	シャフト	SUS304	
3	バランスウエイト	C3771	
2	ダ ン パ	SUS304	
1	本　体	耐熱ABS樹脂	Crメッキ

単位：mm	尺度：1/1	3 画 法

TOEI KOGYO

名　称	ウォーターベスト
商品記号	KB32 マイナス3000Pa
図面番号	G7092510

KT2503