垂直取付専用

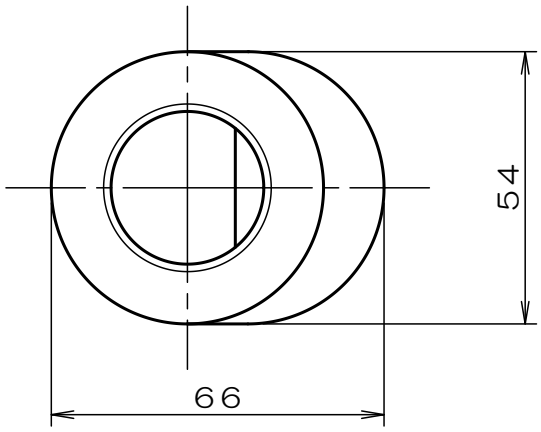

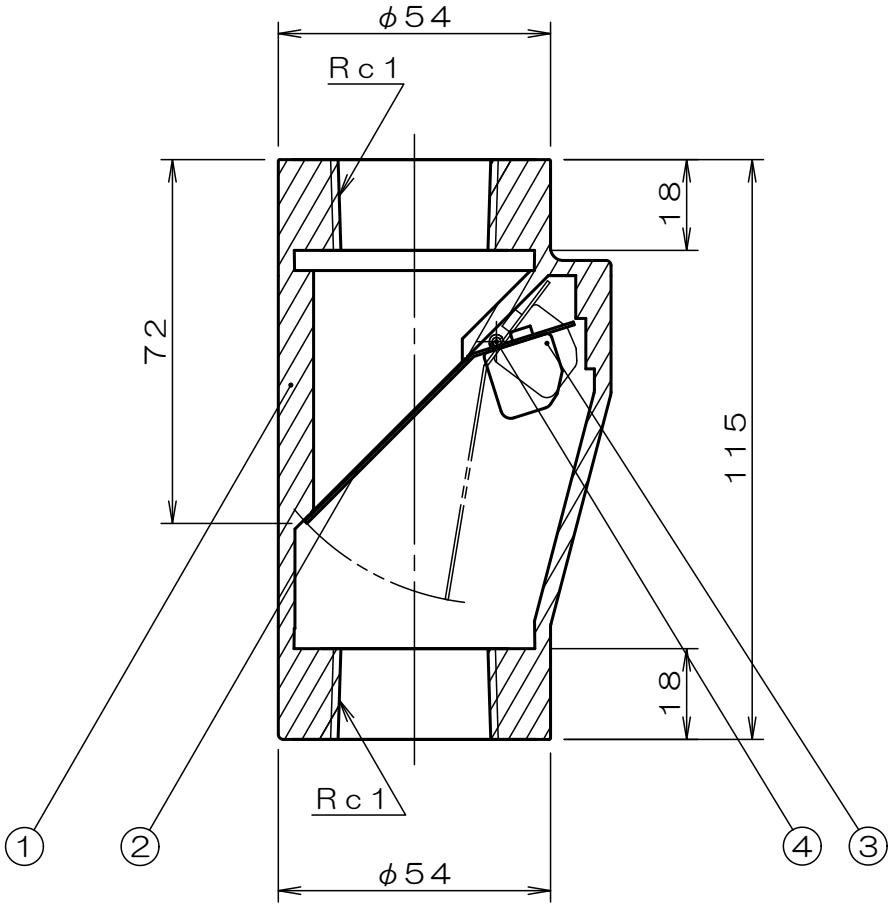

※定期的なメンテナンスを必要とします。

※許容排水量：79.2㍑/min

※耐熱温度：70℃

※許容耐圧：0.5MPa

※空調機等の排水に使用する場合の許容静圧は
　－1000≦Ps≦0Paです。

※必ず手締めで取り付けて下さい。

符号	部品名称	材　質	備　考
4	シャフト	SUS304	
3	バランスウエイト	C3771	
2	ダ ン パ	SUS304	
1	本　体	透明ABS樹脂	

単位：mm	尺度：1/1.5	3 画 法

TOEI KOGYO

名　称	ウォーターベスト
商品記号	KWA25
図面番号	G7092410

KT2504