垂直取付専用

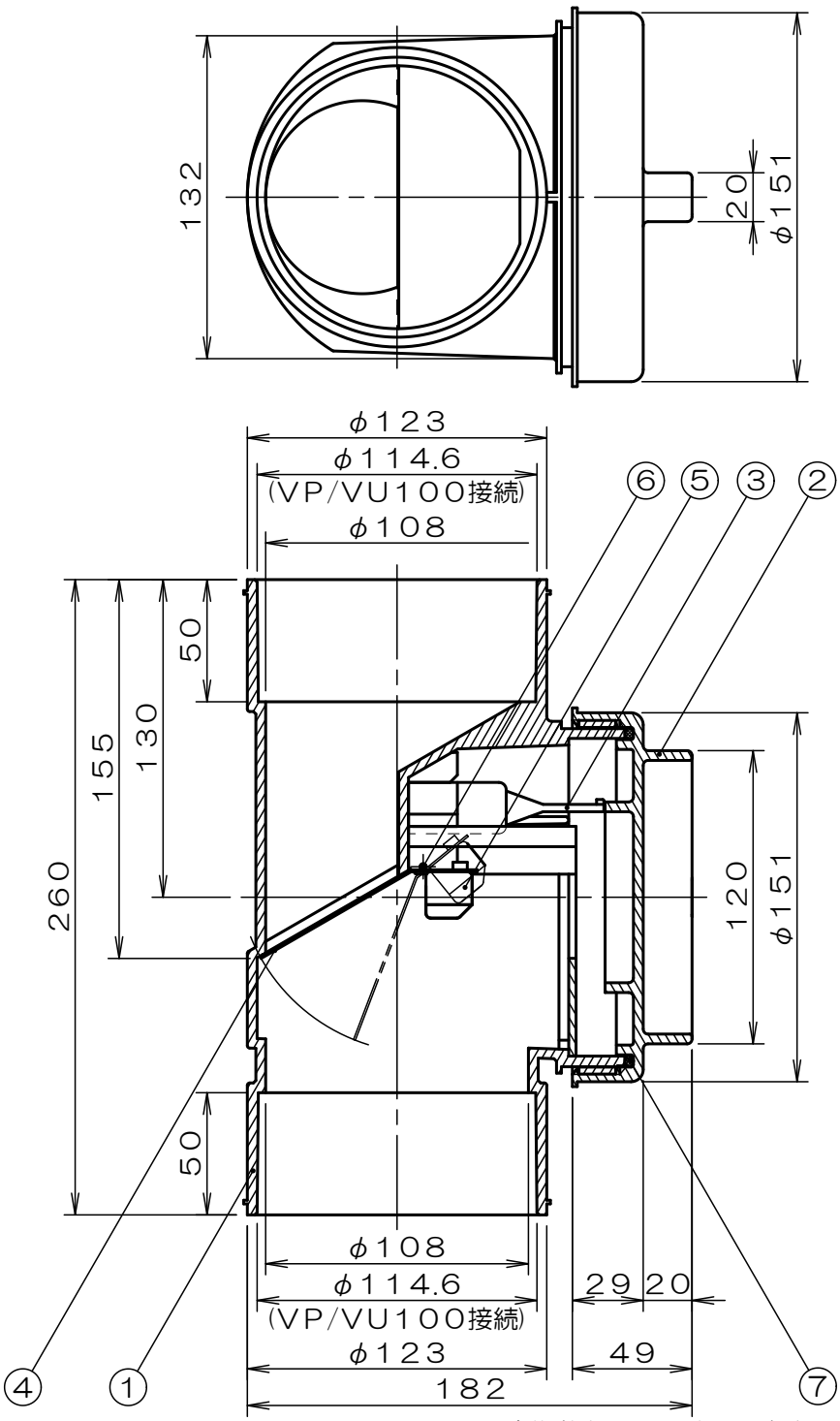

※定期的なメンテナンスを必要とします。

※メンテナンスキャップを取り外してダンパ・リテーナーを引き出す事によりダンパが取り出されて清掃が出来ます。

※許容排水量：276ﾘｯﾄﾙ/min

※耐熱温度：70℃

※許容耐圧：0.5MPa

※空調機等の排水に使用する場合の許容静圧は－1000≦Ps≦0Paです。

符号	部品名称	材　質	備　考
7	Oリング	シリコンゴム	
6	シャフト	SUS304	
5	バランスウエイト	C3771	Crメッキ
4	ダ ン パ	SUS304	
3	リテーナー	透明ABS樹脂	
2	メンテナンスキャップ	透明ABS樹脂	
1	本　体	透明ABS樹脂	

単位：mm　尺度：1/3　3 画 法

TOEI KOGYO

名　称	ウォーターベスト
商品記号	KWS100
図面番号	G7093140

KT2504