垂直取付専用

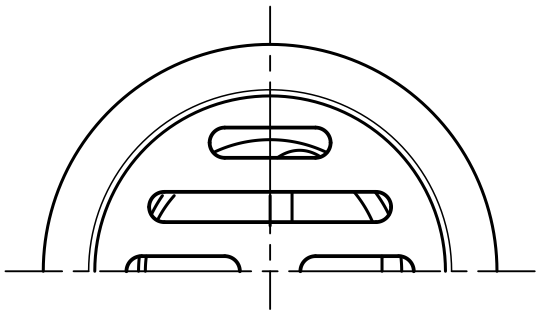

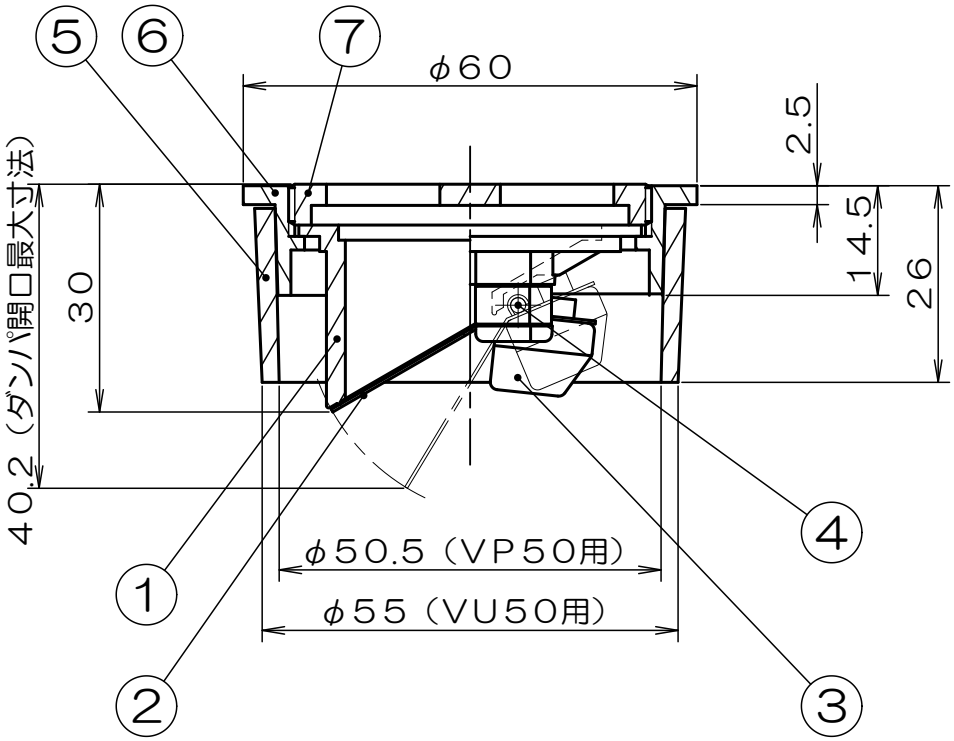

※本品は、定期的なメンテナンスを必要とします。
※耐熱温度は90℃です。
※VU管用アタッチメントリングを使用した場合の
耐熱温度は60℃になります。

符号	部品名称	材質	処理	符号	部品名称	材質	処理
3	バランスウエイト	C3771		7	目皿	CAC202	ニッケルクロームメッキ
2	ダンパ	SUS304		6	目皿枠	CAC202	ニッケルクロームメッキ
1	本体	ABS樹脂	クロームメッキ	5	アタッチメントリング	PVC樹脂	
				4	シャフト	SUS304	

単位：mm　尺度：None　3画法

TOEI KOGYO

名称	ウォーターベスト
商品記号	MP50
図面番号	G7071911

KT2307