垂直取付専用

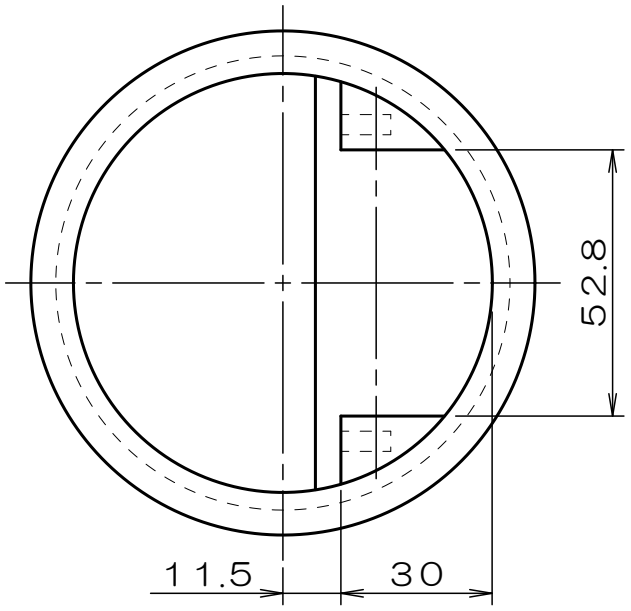

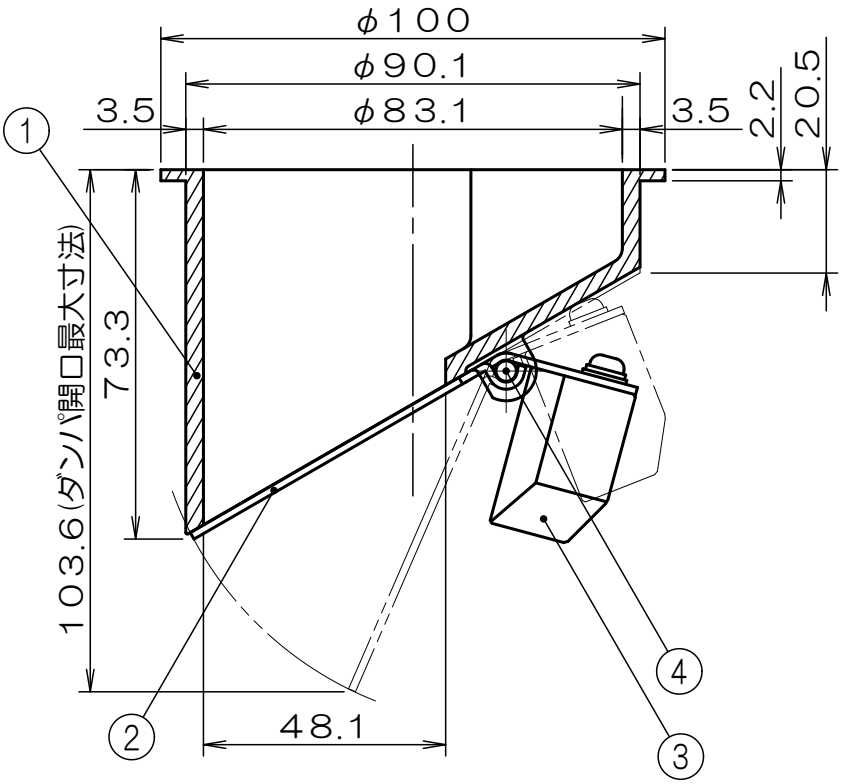

4	シャフト	SUS304	
3	バランスウエイト	C3604	Crメッキ
2	ダンパ	SUS304	
1	本体	SCS13	
符号	部品名称	材質	処理
単位：mm	尺度：None	3画法	

※本品は、定期的なメンテナンスを必要とします。

※耐熱温度は800℃です。

TOEI KOGYO

名称	ウォーターベスト
商品記号	ステンレス製 SCS100 typeB
図面番号	G7062891

NJ2112