垂直取付専用

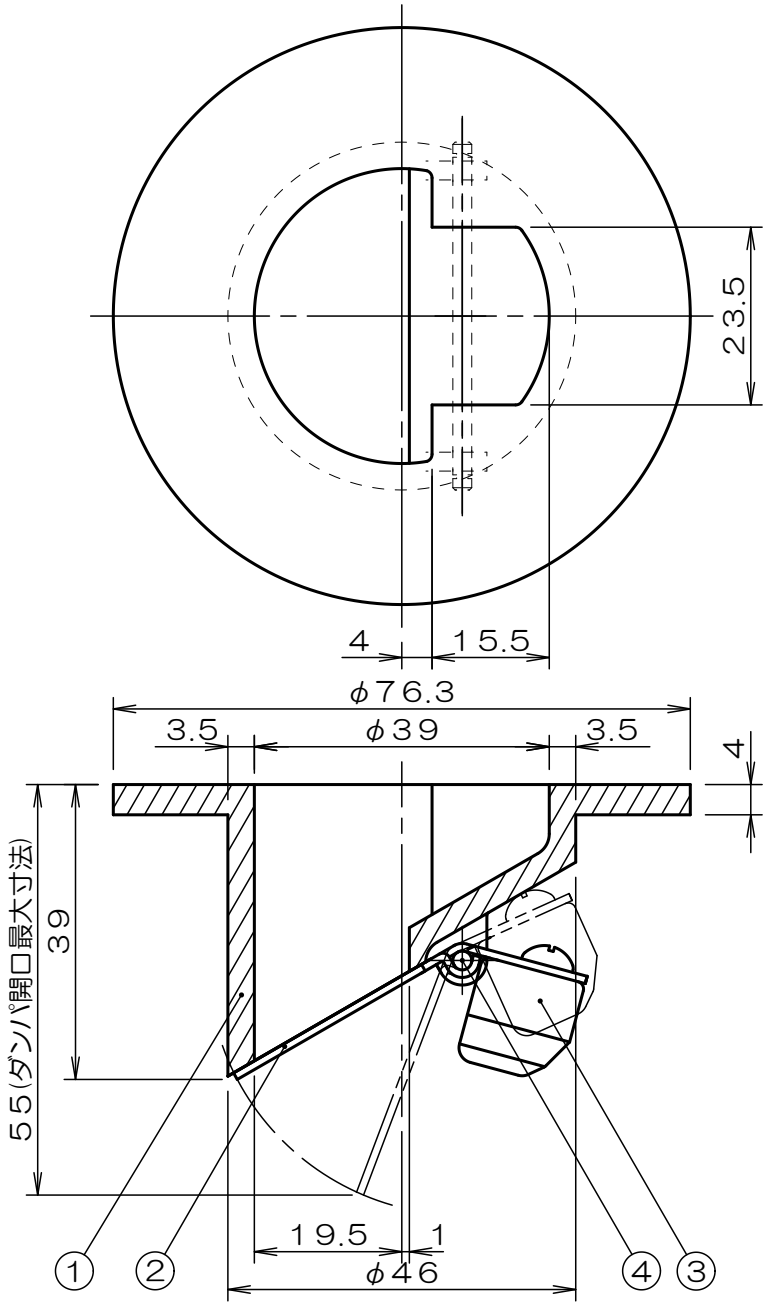

※定期的なメンテナンスを必要とします。

※許容排水量：３１.８㍑/ｍｉｎ

※耐熱温度：８００℃

※空調機等の排水に使用する場合の許容静圧は
　－１０００≦Ｐｓ≦０Ｐａです。

※二次側に圧力が掛かる環境下では使用出来ません。

符号	部品名称	材　質	備　考
4	シャフト	SUS304	
3	バランスウエイト	C3771	Ｃｒメッキ
2	ダ ン パ	SUS304	
1	本　体	SCS13	

単位：mm	尺度：1/1	３ 画 法

TOEI KOGYO

名　称	ウォーターベスト
商品記号	ステンレス製ＳＣＳ５０ＴｙｐｅＣ
図面番号	Ｇ７０９３３３０

KT2504